ADR

Accesorios Para Rejillas y Difusores

Submittal

Características:

- Adaptador tipo plenum para rejillas de inyección o retorno
- Conexión redonda
- Se adapta a las rejillas modelo BCH, BSC, BSH, GAA, GBVS GEA, GEK1, GEK2, GH45, GHV, GMA, GMAB, GMHB, GMK2B, GMP, GMPB, GH5, GHR, GHP,GSH, GM5B, GM45B, GMK1B, GRVD, GRVS, GSY, TCC, TCD, TCM, TCMB, TCS, TXD-1, TXD-2, TXS-1, TXS-2.

Materiales y Acabados:

- Fabricado en lamina galvanizada
- Acabado natural

Plano de Dimensiones:

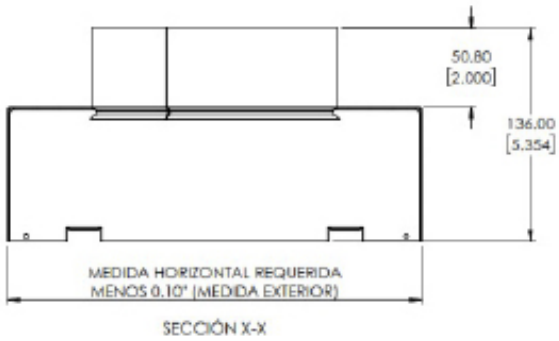

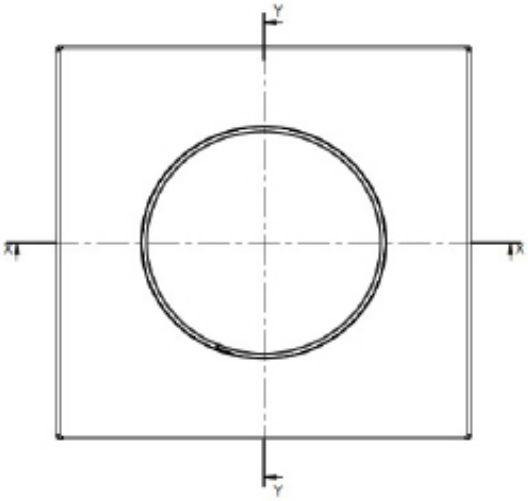

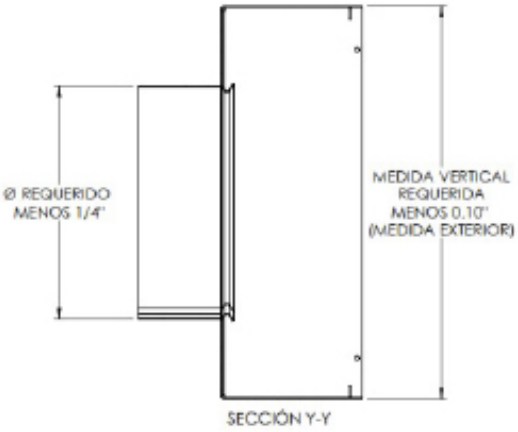

Modelo	Medida Requerida			
	Horizontal		Vertical	
ADR	Mínima	Máxima	Mínima	Máxima

Nombre de la obra:_____
Ubicación:_____
Arquitecto: _____
Ingeniero: _____
Contratista: _____

Presentado por:

Fecha:

Av. División del Norte N°76 Col. Memetla,
Cuajimalpa México. C.P. 05330 D.F.

www.innes.com.mx

Nota: Este submittal está diseñado para demostrar dimensiones generales de dicho producto. Los dibujos de este submittal no son elaborados con la intención de especificar aspectos exactos del producto. Estos dibujos no están a escala. Innes Aire S.A. de C.V. se reserva el derecho de hacer cambios sin previo permiso.

Ninguna parte de este documento podrá ser reproducida o retransmitida de cualquier forma; siendo estas: electrónicas o mecanografeadas; incluyendo fotocopiado, grabado y/o cualquier sistema de alojamiento de información sin previo permiso de INNES AIRE S.A. DE C.V.